2022年 （株）インベストメントエージェント旗杯

第2回 Rookie Baseball Cup in KANSAI 組合せ

試合球：ミズノ、ゼット、アシックス、エスエスケイ、久保田
日　程：2022年7月16日(土)～8月20日(土)　予備日8月21日(日)
（関西上位３チーム　中国・四国１チーム　石垣島全国大会出場）

対戦方式：　フルオープン

試合時間：　①9：00　②11:00　③13:00　※2，3試合共

主　催　：　一般財団法人　日本リトルシニア中学硬式野球協会　関西連盟
後　援　：　大阪府・大阪府教育委員会、大阪市・大阪市教育委員会
東大阪市、西宮市、産経新聞社・サンケイスポーツ
冠協賛　：　（株）インベストメントエージェント
協　賛　：　ミズノ（株）、ゼット(株)、（株）アシックスジャパン、（株）エスエスケイ
（株）久保田運動具店、(株)Ｐ＆Ｐ浜松

No	チーム名	ブロック
1	尼崎西Ｂ	西部
2	大阪中央	大阪市内
3	東淀川	大阪市内
4	寝屋川中央	北大阪
5	岡山	岡山鳥取
6	河南	南大阪
7	紀州由良	和歌山
8	枚方寝屋川池田	北大阪
9	大阪淀川	大阪市内
10	京都北	京都
11	神戸西	西部
12	京都	京都
13	三田	西部
14	柏原	南大阪
15	兵庫三木尼崎北	西部
16	箕面	北大阪
17	桜井	奈良
18	初芝立命館	南大阪
19	明石	西部
20	鳥取中央	岡山鳥取
21	東大阪	北大阪
22	兵庫北播	西部
23	西宮	西部
24	大阪福島	大阪市内
25	摂津	北大阪
26	京都八幡	京都
27	草津	滋賀
28	東成	大阪市内
29	守山	滋賀
30	泉佐野大体大浪商	南大阪
31	大阪生野	大阪市内
32	岸和田	南大阪
33	郡山	奈良
34	亀岡	京都
35	宝塚	西部
36	東近江	滋賀
37	奈良中央	奈良
38	滋賀南	滋賀
39	高島	滋賀
40	五條Ｂ	奈良
41	湖東	滋賀
42	尼崎西Ａ	西部
43	門真	北大阪
44	大津北	滋賀
45	神戸中央	西部
46	甲賀	滋賀
47	貝塚	南大阪
48	高槻	北大阪
49	大阪交野	北大阪
50	南部	和歌山
51	京都木津川綾部長浜	京都
52	天王寺	大阪市内
53	高石富田林大阪狭山	南大阪
54	和歌山有田橋本	和歌山
55	豊中	北大阪
56	橿原磯城	奈良
57	東住吉	大阪市内
58	宇陀	奈良
59	兵庫播磨	西部
60	伊丹	西部
61	彦根	滋賀
62	奈良西	奈良
63	北摂	北大阪
64	京都丹後	京都
65	大阪城東大阪旭西淀川	大阪市内
66	堺泉北	南大阪
67	五條Ａ	奈良
68	奈良	奈良
69	大和高田	奈良
70	姫路西	西部
71	大阪西成大阪鶴見	大阪市内
72	兵庫北摂	西部
73	但馬	西部
74	生駒	奈良
75	大正住之江	大阪市内
76	粉河	和歌山

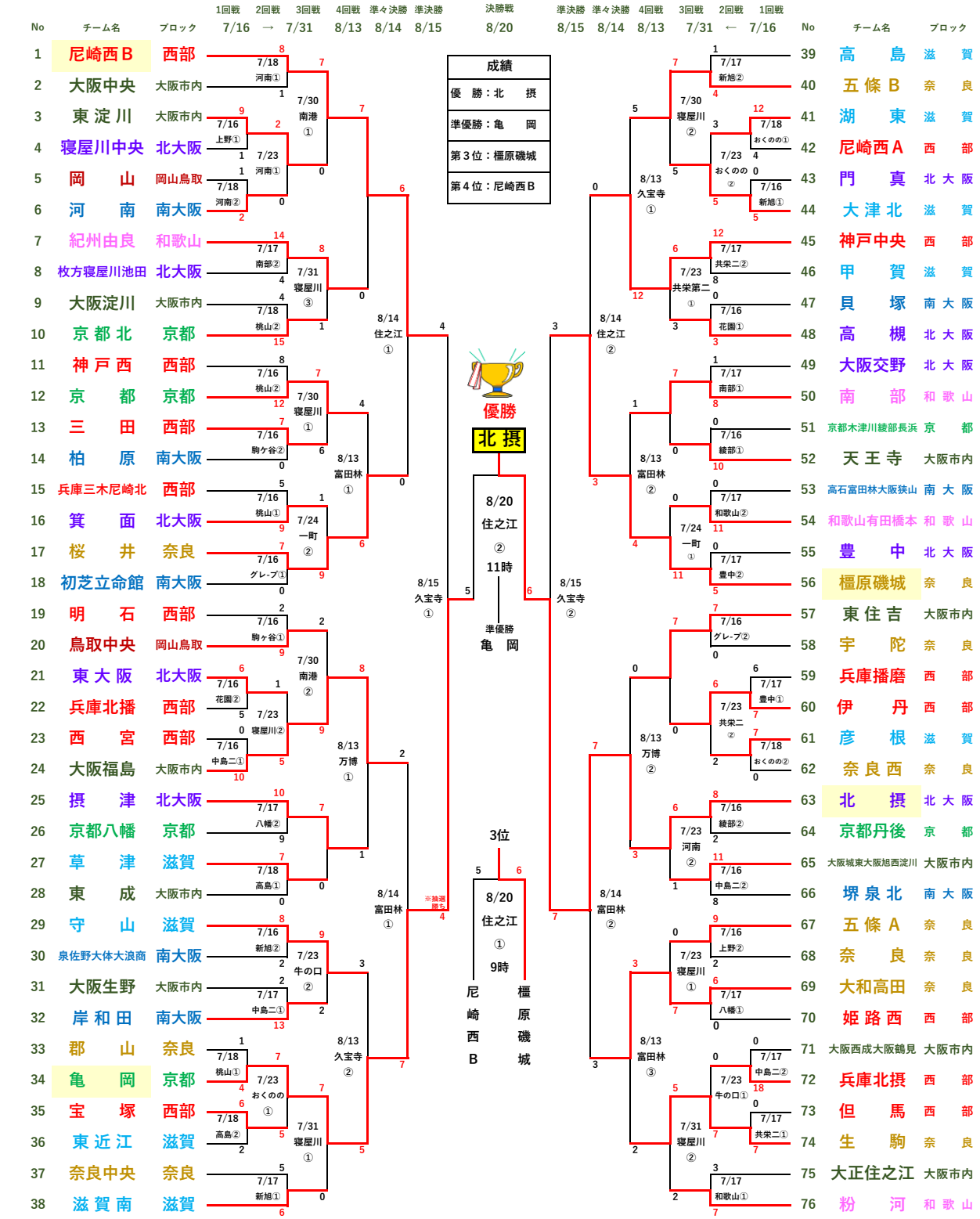

ブロック提供球場一覧						
	大阪市内	グレープヒル・天王寺御所・中島第二・中島第一	和歌山	和歌山市民・有田吉見・由良町民・千里が丘	滋賀	おくのの・新旭・すこやか・高島
	北大阪	池田専用・豊中能勢・上野運動公園	西部	駒ヶ谷・共栄第二・三木防災	京都	伏見桃山・京都八幡専用・綾部東部・美山長谷
	南大阪	河南町営・牛の口	奈良	一町町営	連盟グランド	寝屋川・住之江・久宝寺　他